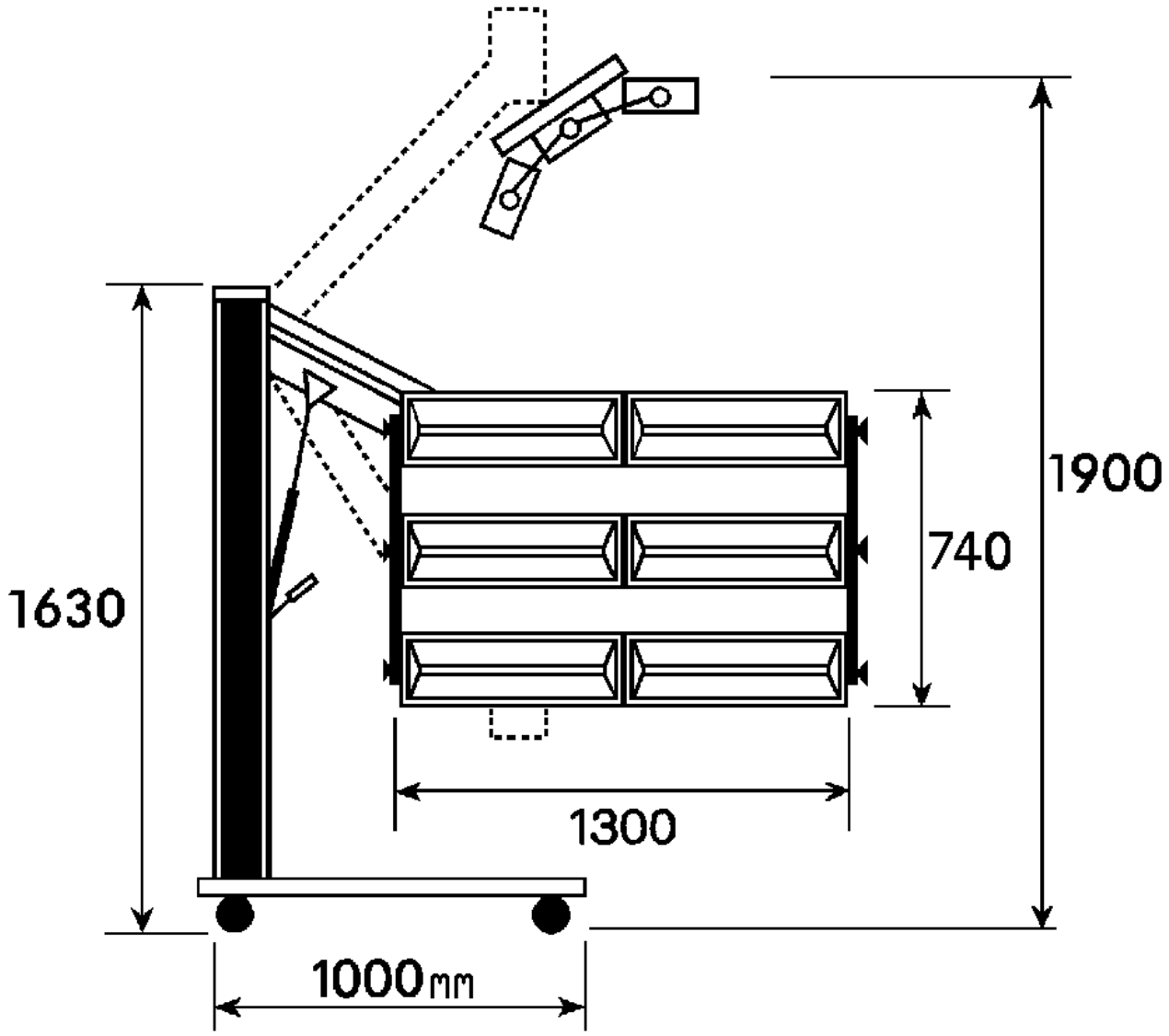
1900
740
1630
1300
1000mm